Umywalka KO L

MIRAGGIO

PASZPORT TECHNICZNY

Materiał	Miramarble
Kolor	biała
Wykończenie	połysk
Typ instalacji	wisząca
Szerokość, mm	400
Długość, mm	220
Wysokość, mm	120
Głębokość komory, mm	98
Waga, kg	10,0
Gwarancja	10 lat
Okres wymiany i zwrotu	90 dni
Zawartość	Umywalka, gwarancja

Produkt na naszej stronie

Kontakt z managerem

Możliwe materiały produkcyjne:

- Miramarble
- Miramarble Matt
- Mirasoft

Opcje:

* dodatkowo płatne

- Powłoka kolorowa strony zewnętrznej wg RAL*
- Otwór na baterie: TAK / NIE

Rysunek techniczny:

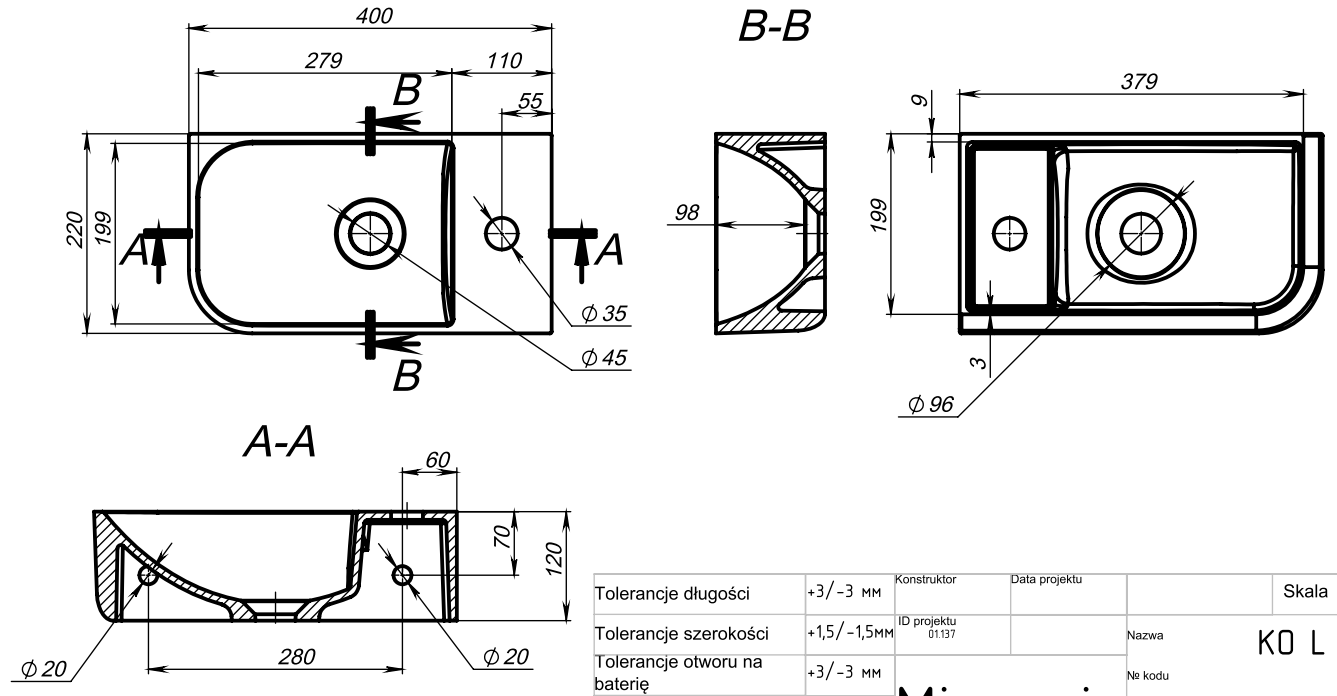

Tolerancje długości	+3/-3 мм	Konstruktor	Data projektu	Skala	1:10
Tolerancje szerokości	+1,5/-1,5мм	ID projektu 01.137		Nazwa	KO L
Tolerancje otworu na baterię	+3/-3 мм	Miraggio		№ kodu	
Tolerancje otworu na przelew	+3/-3 мм			Wymiar	400/220
Tolerancje wysokości	+2/-2 мм			Tolerancje wagi ±3%	WAGA 7 kg