Karta produktu

Kod: **10AR02010SV-SET5**

SENTIMENTI WC wiszące Rimless, ze stelażem podtynkowym i przyciskiem, biały

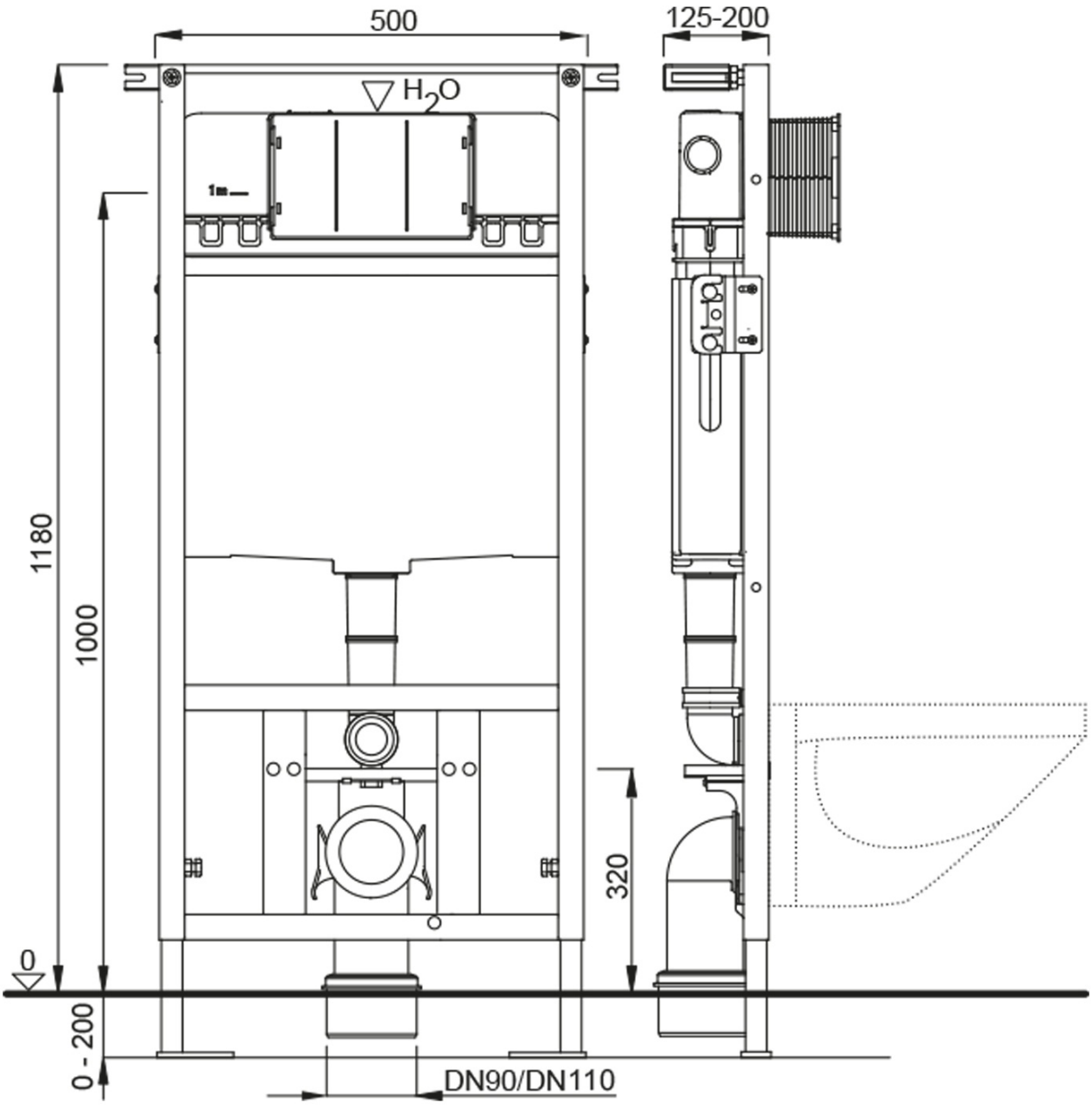

UBC s.r.o.
Mělnická 87
250 65 Líbeznice
Republika Czeska

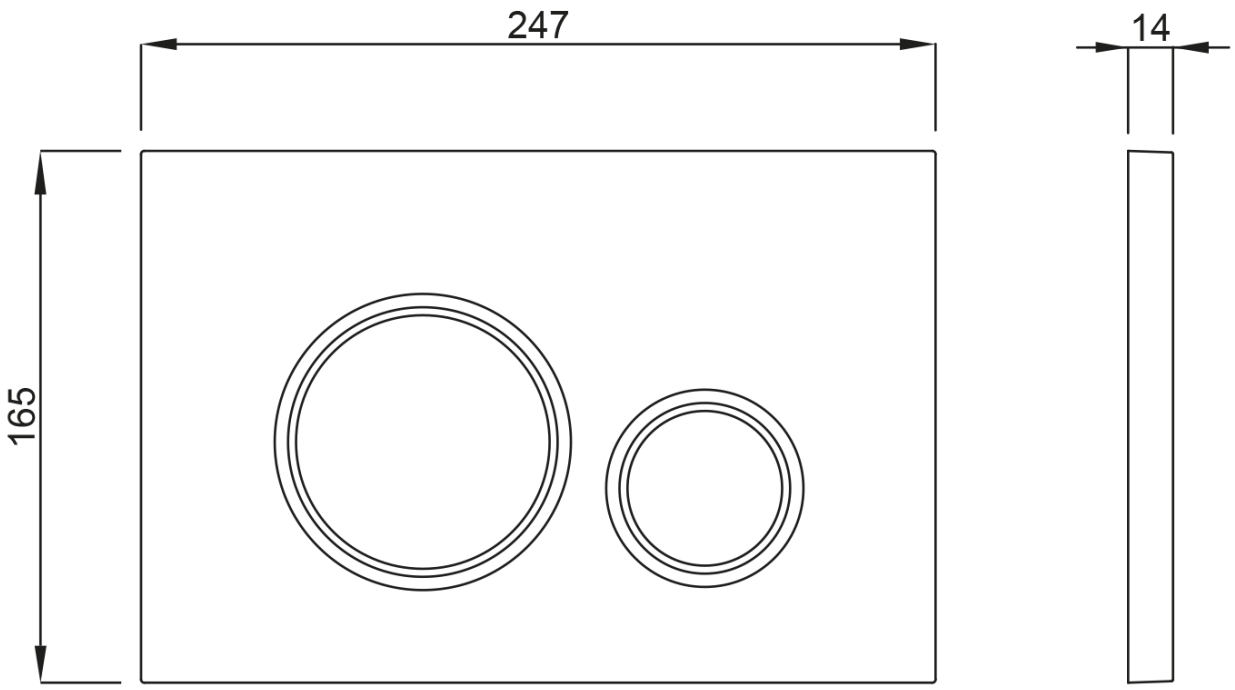

UBC s.r.o.
Mělnická 87
250 65 Líbeznice
Republika Czeska

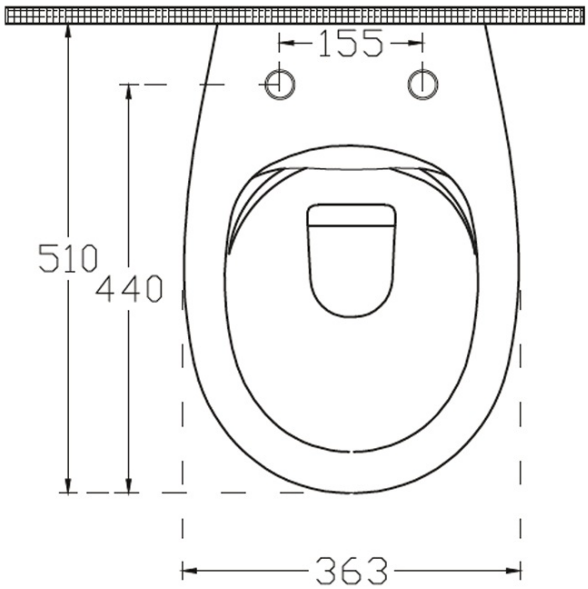

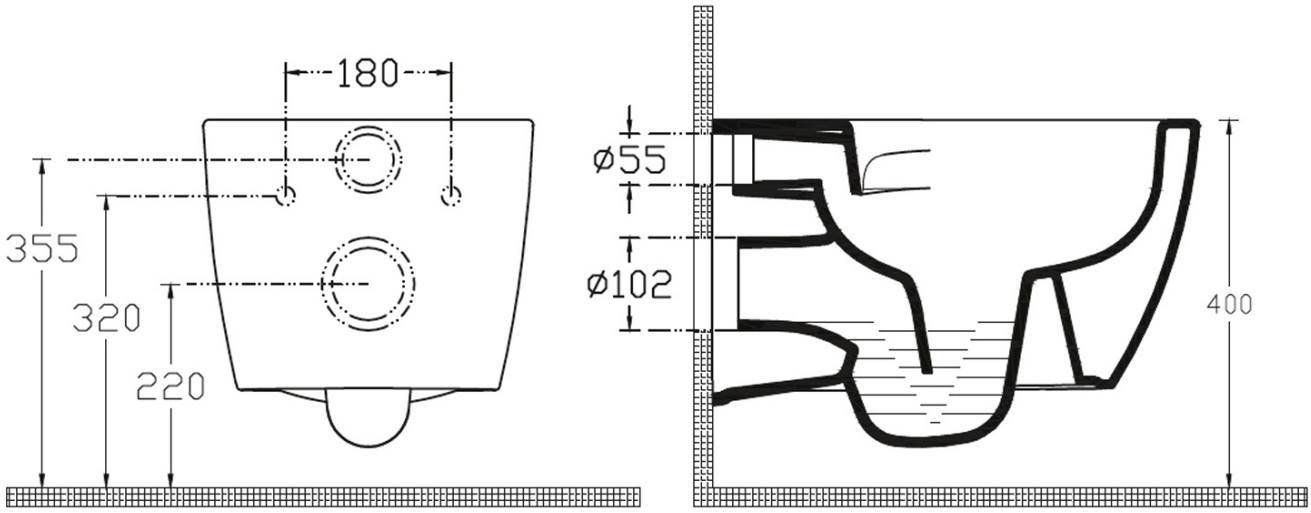

UBC s.r.o.
Mělnická 87
250 65 Líbeznice
Republika Czeska